Contrappeso in lastre di cemento armato - Ferro-concrete ballast slabs
Contrepoids en plaques de béton armé - Gegengewicht aus Betonplatten - Lastre en hormigón armado

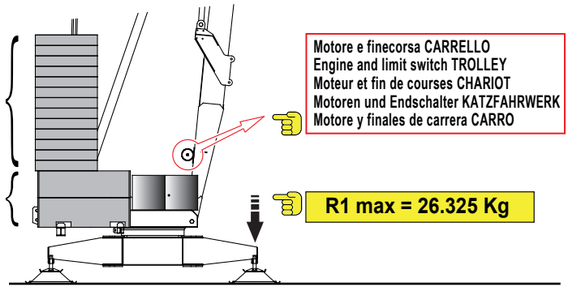

Z2	N° 13 x 1.000 = 13.000 Kg
Z1	N° 4 x 2.000 = 8.000 Kg
	Tot = 21.000 Kg

Motore e finecorsa CARRELLO
Engine and limit switch TROLLEY
Moteur et fin de courses CHARIOT
Motoren und Endschalter KATZFAHRWERK
Motore y finales de carrera CARRO

R1 max = 26.325 Kg

Trasporto - Transport - Transport - Transport - Transporte

13.500 kg

Trasporto in sagoma su autoarticolato
Transport in loading gauge on articulated lorry

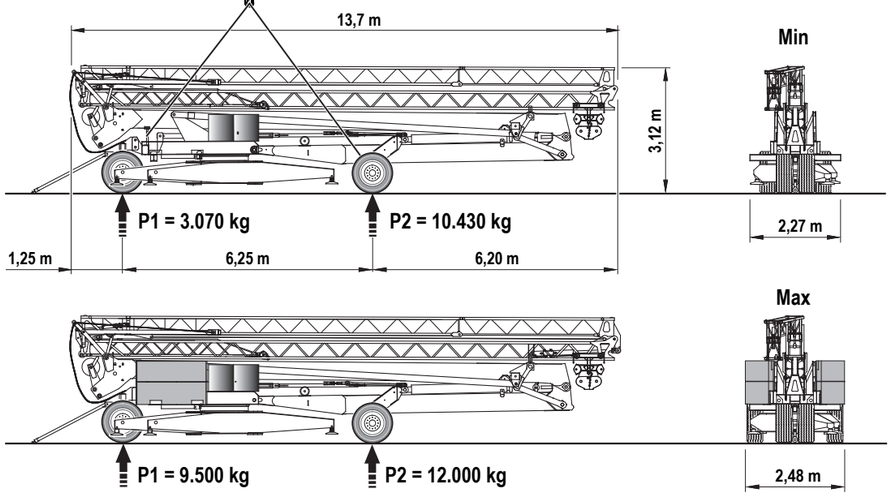

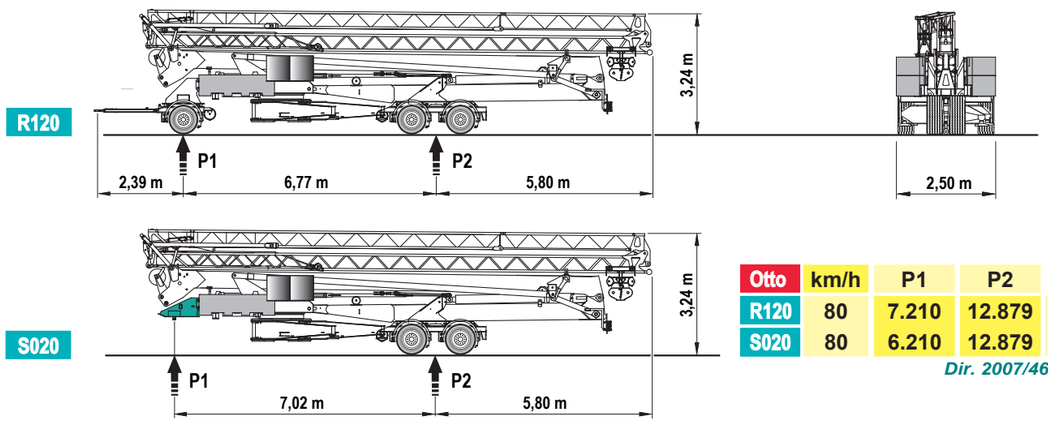

Otto	km/h	P1	P2	
R120	80	7.210	12.879	kg
S020	80	6.210	12.879	kg

Dir. 2007/46/CE

Luigi Cattaneo S.p.A.
via Trieste, 14 - 20020 Magnago (MI) Italia
tel. +39 331 657132 - fax +39 331 305460
www.cattaneogru.it - e-mail: cattgru@tin.it

Rev. 12/2014

Specifiche suscettibili di variazioni senza preavviso - Specifications subject to modification without notice - Spécifications susceptibles de modification sans avis préalable - Technische Daten und Angaben unter Vorbehalt - Especificaciones susceptibles de variación sin previo aviso

CM 82S4

Gru idraulica a montaggio rapido

Hydraulic crane with quick assembling
Grue hydraulique à montage rapide
Hydraulischer Schnellmontagekran
Grúa hidráulica de montaje rápido

serie performance

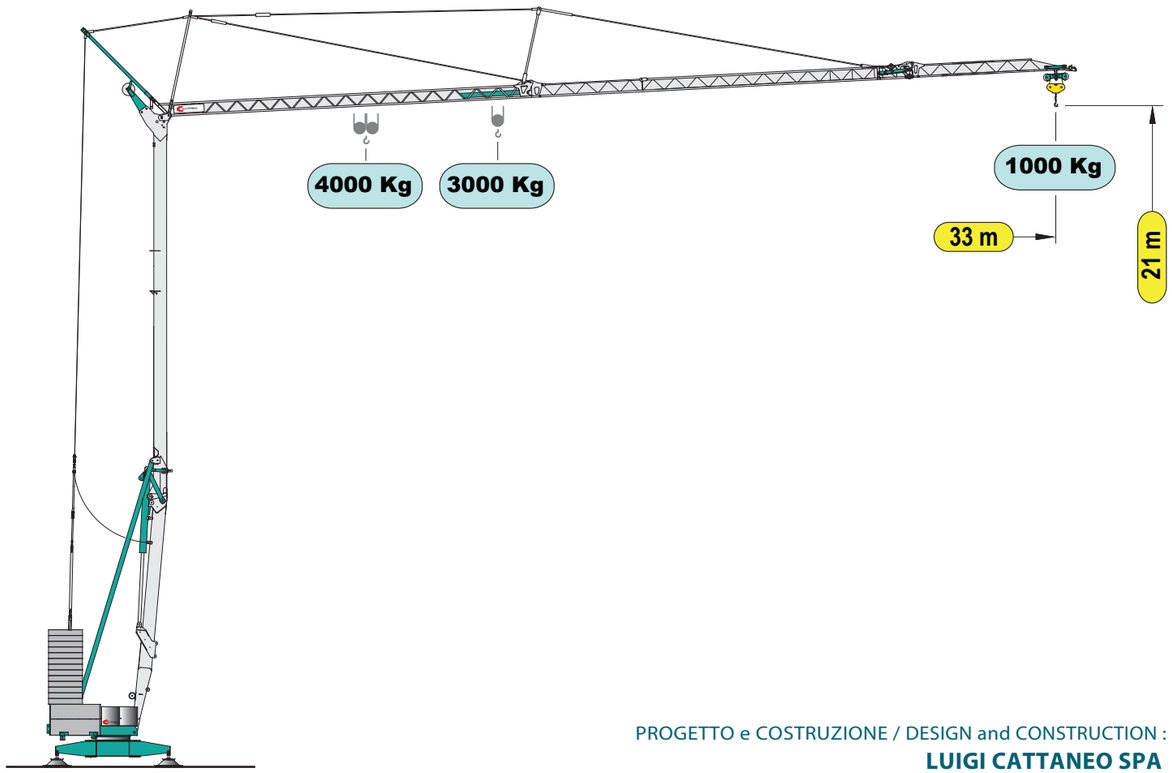

PROGETTO e COSTRUZIONE / DESIGN and CONSTRUCTION :
LUIGI CATTANEO SPA

La LUIGI CATTANEO S.p.A. ringrazia le proprie maestranze, i tecnici progettisti, i responsabili della produzione, i fornitori e tutti coloro che hanno collaborato con entusiasmo alla realizzazione di questo ambizioso progetto. Un ringraziamento va anche ai clienti che ci dimostrano la loro fiduica e ai collaboratori che si impegnano a far conoscere questa macchina sul mercato.

www.cattaneogru.it

CE

L_{WA} 96 dB

EN 14439 C25

DIN 15018-H1/B3

CM 82S4

Nessun componente elettrico sul braccio e sulle parti alte della gru
No electrical component on the jib and the top of the crane

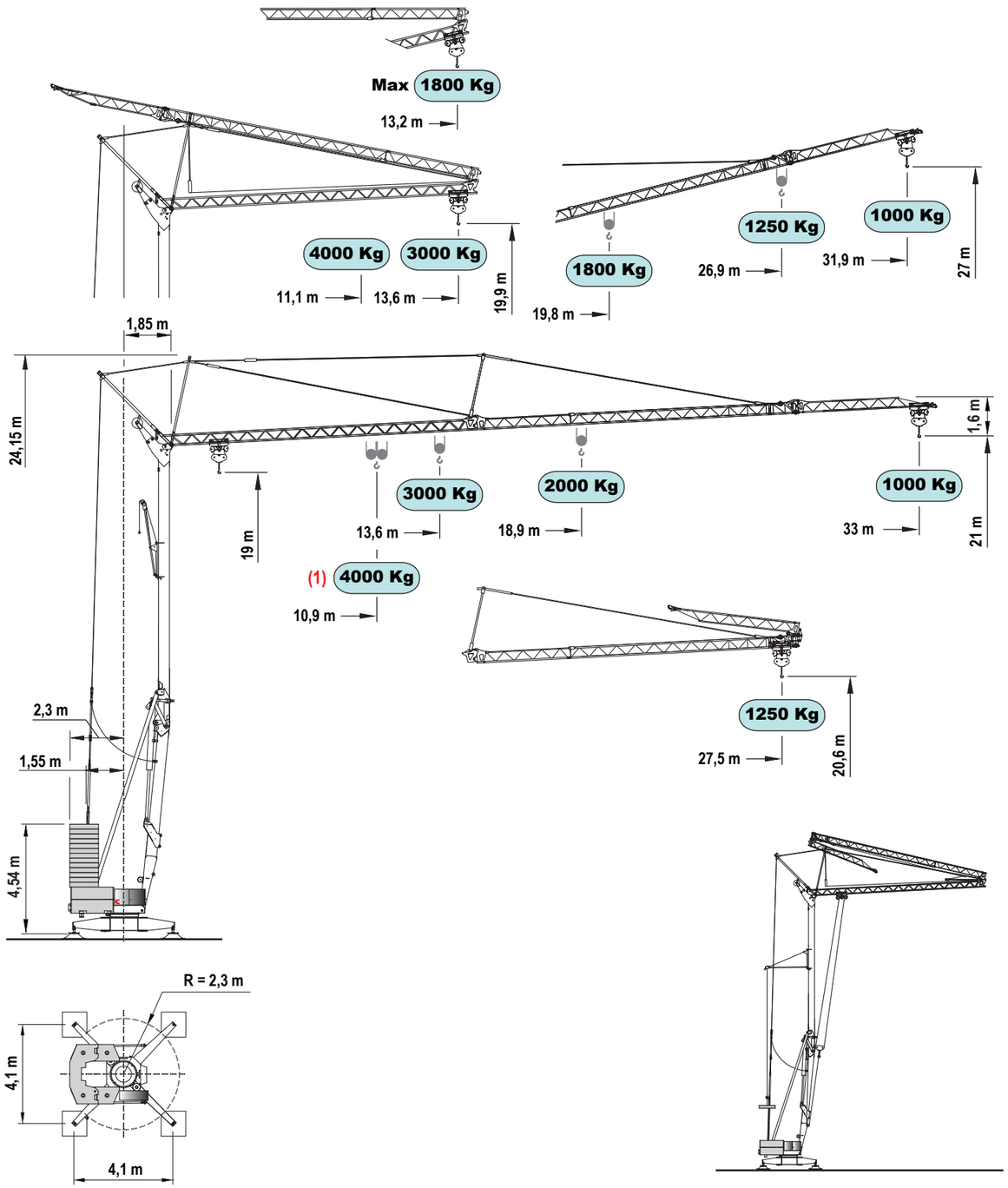

Curve di carico / Load diagrams / Courbes de charge / Lastkurven / Curvas de cargas																
kg	4000	3500	3000	2500	2000	1900	1800	1700	1600	1500	1400	1300	1250	1100	1000
m	10.9	12.1	13.7	15.8	18.9	19.7	20.6	21.5	22.6	23.9	25.2	26.9	27.5	30.6	33.0
m	11.1	12.3	13.9	16.0	19.1	19.9	20.8	21.7	22.8	24.1	25.4	27.0	**27.5**		
m							19.8	20.9	21.9	23.1	24.4	25.9	26.9	29.6	**31.9**

Prestazioni - Performances - Prestations - Leistungen - Prestaciones

	kW						
		400V - 50Hz 16 kW					
	kW/g/min			1°	2°	3°	4°
inverter	11/1400		m/min	4	20	35	50
			kg	3000	3000	2000	1000
inverter (1)	11/1400		m/min	2	10	17,5	25
			kg	4000	4000	2000	1000
inverter	3/1400	m/min	25 - 50				
inverter	3,7/900	g/min	0,3 - 0,9				

(1) Optional

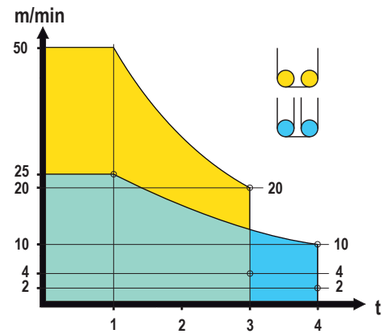

Montaggio - Erection - Montage - Montage - Montaje

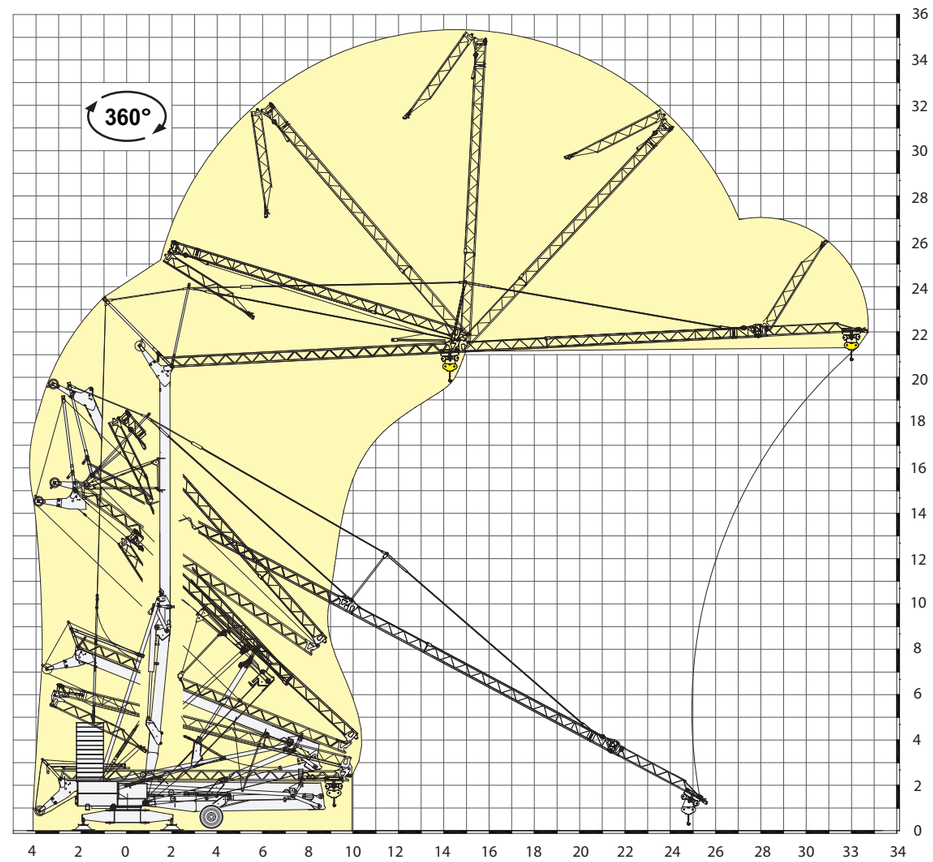

Documento commerciale non contrattuale - This commercial document is not legally binding
Document commercial non contractuel - Unverbindliches Vertriebsdokument
Documento commercial no contractual